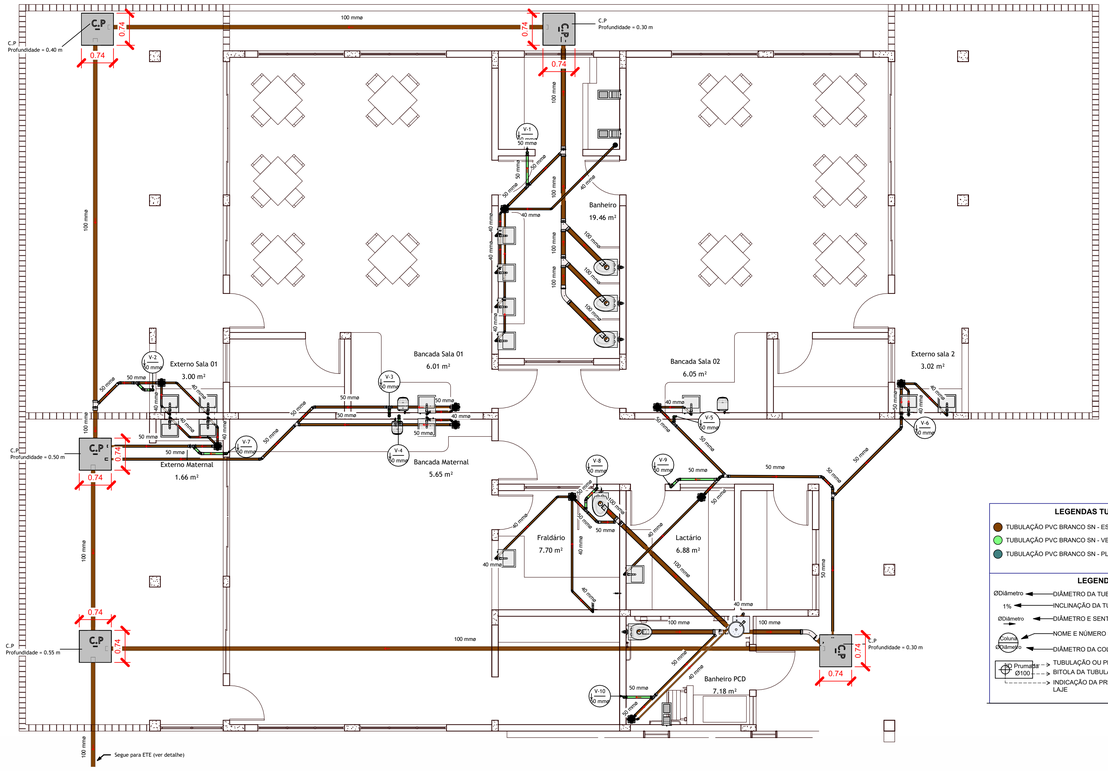

1 **TÉRREO - ESG**
Escala: 1 : 50

Processo para solda fria (cola):

Após todo processo de chanfro e corte das tubulações serem executadas, passe a SOLUÇÃO PREPARADORA em volta da ponta do tubo (sempre observando a dimensão da bolsa que receberá esta ponta do tubo), na seguinte sequência: conexão, tubo e conexão.

Após aplicado a SOLUÇÃO PREPARADORA seguindo esse passo a passo, deverá aplicar o ADESIVO PLÁSTICO DE PVC na sequência: tubo, conexão, tubo.

Faça o encaixe entre o tubo e a conexão e, após isso, poderá girar o tubo em ¼ de volta, caso seja possível, para livrar de todo ar contido na região.

Segure por aproximadamente 30 segundos.

Haverá sobra de adesivo, limpe o excesso com cuidado e pano limpo.

Espere o tempo de cura do adesivo (variável conforme marca utilizada).

LEGENDAS TUBULAÇÃO

- TUBULAÇÃO PVC BRANCO SN - ESGOTO
- TUBULAÇÃO PVC BRANCO SN - VENTILAÇÃO DE ESGOTO
- TUBULAÇÃO PVC BRANCO SN - PLUVIAL

LEGENDAS

- ØDiâmetro — DIÂMETRO DA TUBULAÇÃO
- 1% — INCLINAÇÃO DA TUBULAÇÃO
- ØDiâmetro — DIÂMETRO E SENTIDO FLUXO
- Coluna Nº/Letra — NOME E NÚMERO DA COLUNA
- Coluna Ø/Letra — DIÂMETRO DA COLUNA
- Promatec Ø100 — TUBULAÇÃO OU PEÇA; BITOLA DA TUBULAÇÃO OU PEÇA; INDICAÇÃO DA PRESENÇA DE FURO NA LAJE

ABREVIAÇÕES

AL - ALIMENTAÇÃO / ENTRADA DE ÁGUA
AF - COLUNA ÁGUA FRIA POTÁVEL
AQ - COLUNA ÁGUA QUENTE
CI - CAIXA DE INSPEÇÃO
CS - CAIXA SIFONADA
V - COLUNA DE VENTILAÇÃO
RAP - RECALQUE ÁGUA POTÁVEL
RAC - RECALQUE ÁGUA CISTERNA
TP - TUBO DE QUEDA PLUVIAL
TQ - TUBO DE QUEDA ESGOTO
CG - CAIXA DE GORDURA
LV - LAVATÓRIO
RL - RALO LINEAR
VR - VÁLVULA DE RETENÇÃO
VS - VASO SANITÁRIO
BS - BANHEIRA
TN - TANQUE
MLR - MÁQUINA DE LAVAR
MLL - MÁQUINA DE LAVAR LOUÇAS

INCLINAÇÃO

ESGOTO	
DIÂMETRO	DECLIVIDADE
<=75mm	2%
>=100mm	1%
VENTILAÇÃO DE ESGOTO	
DIÂMETRO	DECLIVIDADE
TODOS	MÍNIMO 1%
PLUVIAL	
DIÂMETRO	DECLIVIDADE
TODOS	MÍNIMO 0,5% UTILIZAR 1%

CORTE AA — TANQUE SÉPTICO (NTS)

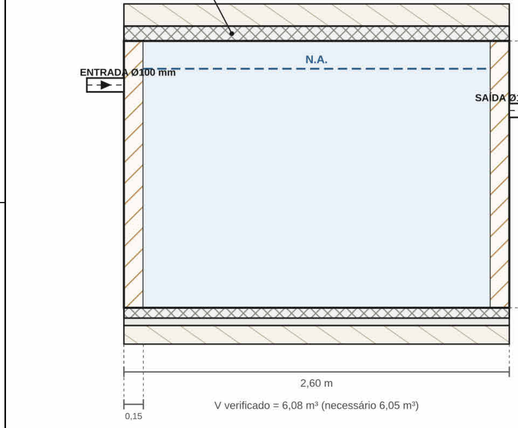

CORTE BB — FILTRO ANAERÓBIO (NTS)

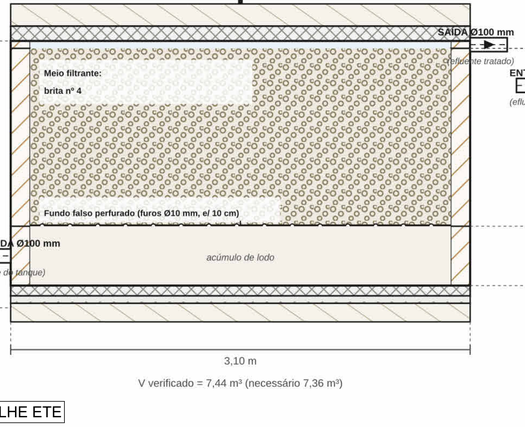

DETALHE ETE

CORTE CC — SUMIDOURO

1 de 2 unidades (NTS)

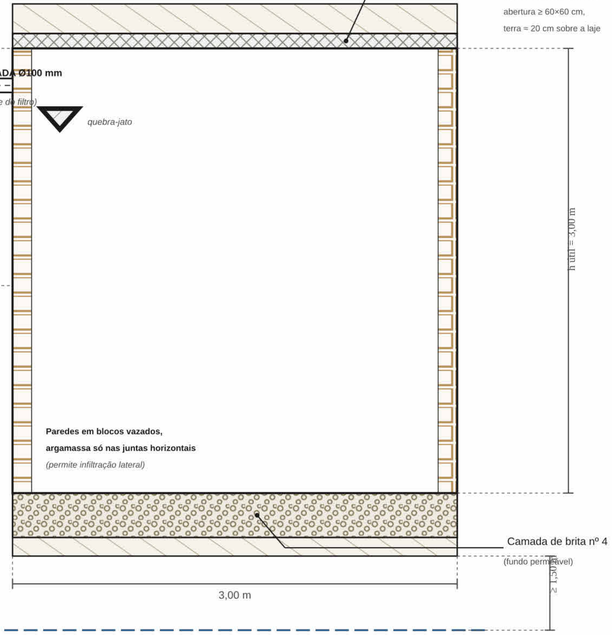

Área de infiltração/unidade = 45 m² · necessário ≈ 125 m² (N=100; taxa hipotética 40 L/m².dia)

2 sumidouros (unidades alternadas)

Afastamento mínimo entre unidades: 3,00 m

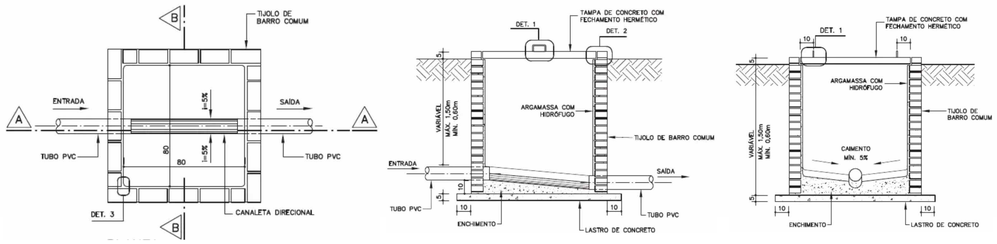

DETALHE GENÉRICO CAIXA DE PASSAGEM - SEGUIR TAMANHOS E PROFUNDIDADES INDICADAS EM PLANTA

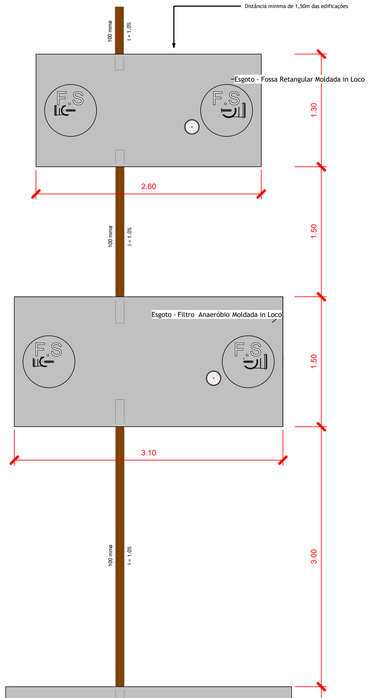



Ralo seco 100x100x50 (caixa sifonada)



Caixa sifonada 150x150x50

Esgoto - Lista de Acessórios de Tubulação

Código	Descrição do Material	Quantidade
EA-1	Caixa Sifonada 150 x 150 x 50 mm – Com Grelha Quadrada	10
EA-2	Esgoto - Anel de Vedação para Bacia Sanitária	5
EA-3	Esgoto - Caixa de Passagem com Tampa de Concreto in Loco 40 x 40	5
EA-4	Esgoto - Prolongador com diâmetro de Ø100 mm e comprimento de 10 cm	5
EA-5	Esgoto - Prolongador com diâmetro de Ø150 mm e comprimento de 10 cm	4
EA-6	Esgoto - Prolongador com diâmetro de Ø150 mm e comprimento de 20 cm	4
EA-7	Esgoto - Ralo Seco 100 x 40 mm com Grelha Circular	5
EA-8	Esgoto - Sifão Flexível para Esgoto	5
EA-9	Tubo de Descida Para Válvula de Descarga	5
EA-10	Válvula de Descarga de Alta Pressão - 1.1/4" (40 mm)	5

Esgoto - Lista de Tubulações

Código	Descrição	Diâmetro	Comprimento
ET-1	Tubo de PVC Esgoto Série Normal	40 mm	6,39
ET-2	Tubo de PVC Esgoto Série Normal	50 mm	66,48
ET-3	Tubo de PVC Esgoto Série Normal	100 mm	68,97

Esgoto - Peças Hidrossanitárias

Código	Descrição	Quantidade
EP-1	Bacia Sanitária com Válvula de Descarga	5
EP-2	Lavatório	15
EP-3	Tanquinho	1

Esgoto - Lista de Conexões de Tubulação

Código	Descrição do Material	Quantidade
EC-1	PVC Branco Roscável - Plug Roscável 1/2"	9
EC-2	PVC Esgoto Série Normal - Anel de Borracha de Vedação 100 mm	31
EC-3	PVC Esgoto Série Normal - Anel de Borracha de Vedação 50 mm	104
EC-4	PVC Esgoto Série Normal - Curva 45° Longa 100 mm	2
EC-5	PVC Esgoto Série Normal - Curva 90° Curta 100 mm	5
EC-6	PVC Esgoto Série Normal - Joelho 45° 40 mm	19
EC-7	PVC Esgoto Série Normal - Joelho 45° 50 mm	12
EC-8	PVC Esgoto Série Normal - Joelho 90° 40 mm	34
EC-9	PVC Esgoto Série Normal - Joelho 90° 50 mm	18
EC-10	PVC Esgoto Série Normal - Junção Simples 100 x 100 mm	3
EC-11	PVC Esgoto Série Normal - Junção Simples 100 x 50 mm	4
EC-12	PVC Esgoto Série Normal - Junção Simples 40 x 40 mm	2
EC-13	PVC Esgoto Série Normal - Junção Simples 50 x 50 mm	3
EC-14	PVC Esgoto Série Normal - Luva Simples 100 mm	14
EC-15	PVC Esgoto Série Normal - Luva Simples 50 mm	34
EC-16	PVC Esgoto Série Normal - T# 90 x 50 mm	10
EC-17	PVC Esgoto Série Normal - Terminal de Ventilação 50 mm	10
EC-18	PVC Marrom Soldável - Adaptador Soldável Curto com Bolsa e Rosca para Registro 40 mm x 1.1/4'	5

DETALHE DA MANEIRA CORRETA DE CORTAR O TUBO DE PVC

1º PASSO: DEVE SER FEITO UM CORTE RETO 90° QUADRADO CONFORME A IMAGEM. APÓS O CORTE REMOVER TODAS AS REBARBAS DE DENTRO E FORA DO TUBO.

2º PASSO: CHANFRAR A BORDA DO TUBO EM ÂNGULO DE 10° E 15° (GRAUS), SEMELHANTE A IMAGEM ABAIXO.





Quadro de Revisões

Revisão	Alterações	Data
R00	Emissão Inicial	agosto/2026
R01	Correção visual	agosto/2026
R02	Correção construtiva	agosto/2026

Cliente
Município de Cocal do Sul
CNPJ: 95.778.056/0001-88

Responsável Técnico
Matheus H. Gonçalves dos Santos
CREA-GO: 1018477438

Data
agosto/2026

Endereço
R. José Dajori, nº 821 - Jardim Elizabeth, Cocal do Sul - SC, 88845-000

Assunto
Planta baixa térreo

Escala Como indicada
Modelagem Matheus
Detalhamento Matheus
Folha 01/11

Código-Disciplina
MG_Cocal do Sul_ESG_

2 **DETALHE ETE**
Escala: 1 : 25

govbr — Documento assinado digitalmente — MATHEUS HENRIQUE GONÇALVES DOS SANTOS — Data: 18/06/2026 20:41:55 -0300 — Verifique em https://validar.iti.gov.br

Esgoto

A0

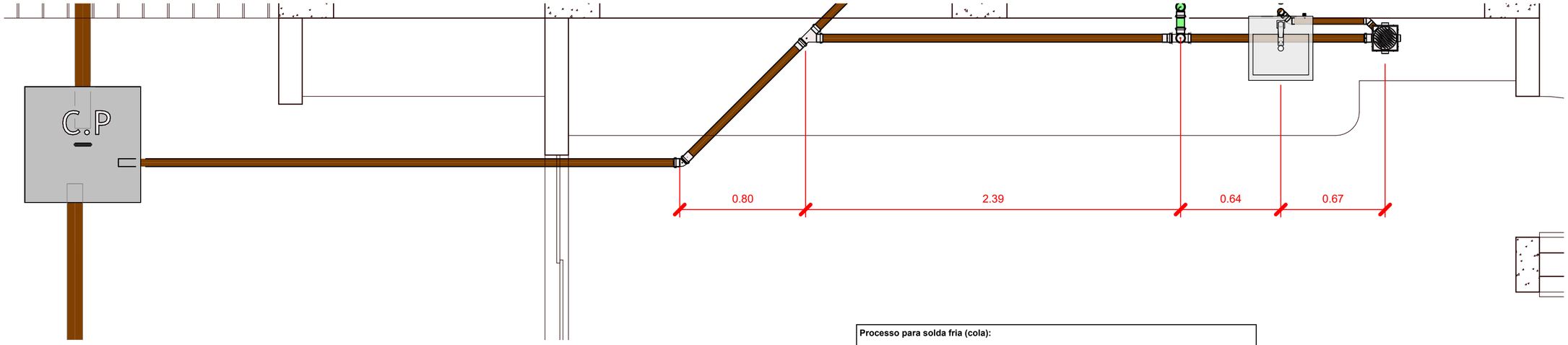

DETALHE DA MANEIRA CORRETA DE CORTAR O TUBO DE PVC

1º PASSO: DEVE SER FEITO UM CORTE RETO 90° QUADRADO CONFORME A IMAGEM, APÓS O CORTE REMOVER TODAS AS REBARBAS DE DENTRO E FORA DO TUBO.



2º PASSO: CHANFRAR A BORDA DO TUBO EM ÂNGULO DE 10° E 15° (GRAUS), SEMELHANTE A IMAGEM ABAIXO.



1 **ESG - Bancada Maternal**
Escala: 1 : 20

Processo para solda fria (cola):

Após todo processo de chanfro e corte das tubulações serem executadas, passe a SOLUÇÃO PREPARADORA em volta da ponta do tubo (sempre observando a dimensão da bolsa que receberá esta ponta do tubo), na seguinte sequência: conexão, tubo e conexão.

Após aplicado a SOLUÇÃO PREPARADORA seguindo esse passo a passo, deverá aplicar o ADESIVO PLÁSTICO DE PVC na sequência: tubo, conexão, tubo.

Faça o encaixe entre o tubo e a conexão e, após isso, poderá girar o tubo em ¼ de volta, caso seja possível, para livrar de todo ar contido na região.

Segure por aproximadamente 30 segundos.

Haverá sobra de adesivo, limpe o excesso com cuidado e pano limpo.

Espere o tempo de cura do adesivo (variável conforme marca utilizada).

Esgoto - Tabela de Conexões e Acessórios 3D ESG - Bancada Maternal

Código	Descrição do Material	Quantidade
EA-1	Caixa Sifonada 150 x 150 x 50 mm - Com Grelha Quadrada	1
EA-5	Esgoto - Prolongador com diâmetro de Ø150 mm e comprimento de 10 cm	1
EC-1	PVC Branco Roscável - Plug Roscável 1/2"	1
EC-3	PVC Esgoto Série Normal - Anel de Borracha de Vedação 50 mm	10
EC-6	PVC Esgoto Série Normal - Joelho 45° 40 mm	2
EC-8	PVC Esgoto Série Normal - Joelho 90° 40 mm	2
EC-9	PVC Esgoto Série Normal - Joelho 90° 50 mm	2
EC-13	PVC Esgoto Série Normal - Junção Simples 50 x 50 mm	1
EC-15	PVC Esgoto Série Normal - Luva Simples 50 mm	3
EC-16	PVC Esgoto Série Normal - Tê 50 x 50 mm	1
EC-17	PVC Esgoto Série Normal - Terminal de Ventilação 50 mm	1

Quadro de Revisões

Revisão	Alterações	Data
R00	Emissão Inicial	agosto/2026
R01	Correção visual	agosto/2026
R02	Correção construtiva	agosto/2026

Cliente
Município de Cocal do Sul
CNPJ: 95.778.056/0001-88

Responsável Técnico
Matheus H. Gonçalves dos Santos
CREA-GO: 1018477438

Data
agosto/2026

Endereço
R. José Dajori, nº 821 - Jardim Elizabeth, Cocal do Sul - SC, 88845-000

Assunto
Detalhamento bancada maternal

Escala
Como indicada

Modelagem
Matheus

Detalhamento
Matheus

Folha
02/11

Código-Disciplina
MG_Cocal do Sul_ESG_

Esgoto

A2

Esgoto - Tabela de Conexões e Acessórios 3D ESG - Bancada Sala 01

Código	Descrição do Material	Quantidade
EA-1	Caixa Sifonada 150 x 150 x 50 mm - Com Grelha Quadrada	1
EA-5	Esgoto - Prolongador com diâmetro de Ø150 mm e comprimento de 10 cm	1
EC-1	PVC Branco Roscável - Plug Roscável 1/2"	1
EC-3	PVC Esgoto Série Normal - Anel de Borracha de Vedação 50 mm	7
EC-6	PVC Esgoto Série Normal - Joelho 45° 40 mm	2
EC-8	PVC Esgoto Série Normal - Joelho 90° 40 mm	2
EC-9	PVC Esgoto Série Normal - Joelho 90° 50 mm	2
EC-15	PVC Esgoto Série Normal - Luva Simples 50 mm	2
EC-16	PVC Esgoto Série Normal - Tê 50 x 50 mm	1
EC-17	PVC Esgoto Série Normal - Terminal de Ventilação 50 mm	1

DETALHE DA MANEIRA CORRETA DE CORTAR O TUBO DE PVC

1º PASSO: DEVE SER FEITO UM CORTE RETO 90° QUADRADO CONFORME A IMAGEM, APÓS O CORTE REMOVER TODAS AS REBARBAS DE DENTRO E FORA DO TUBO.



2º PASSO: CHANFRAR A BORDA DO TUBO EM ÂNGULO DE 10° E 15° (GRAUS0, SEMELHANTE A IMAGEM ABAIXO.



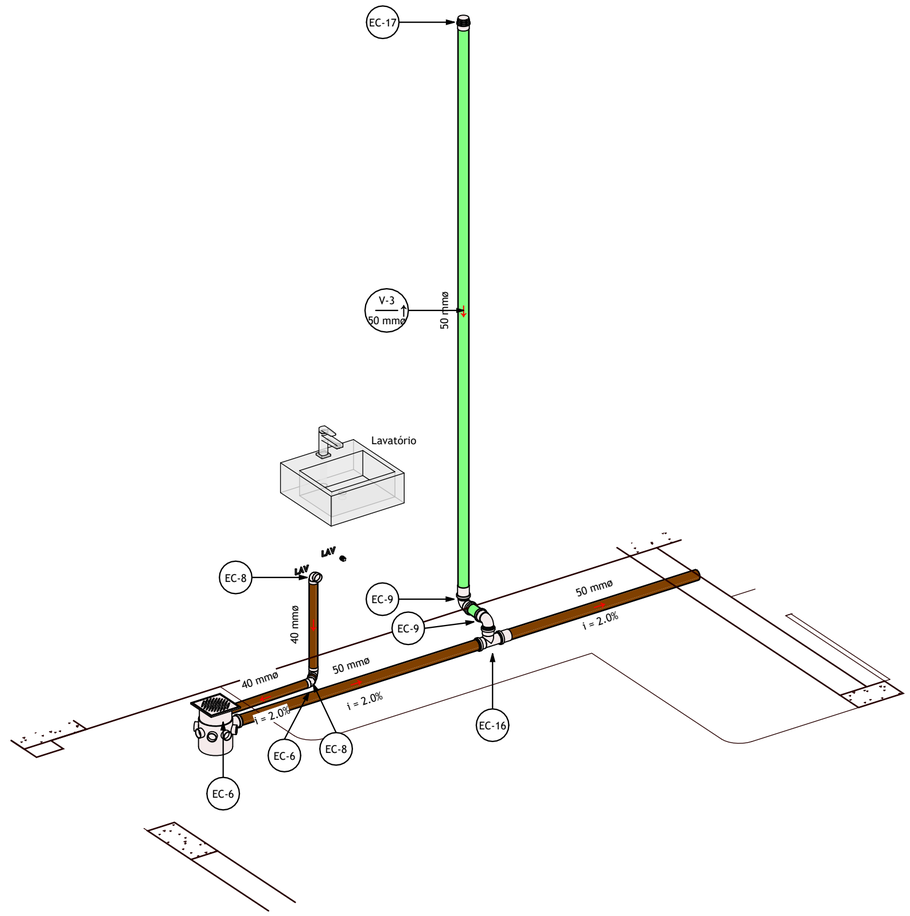

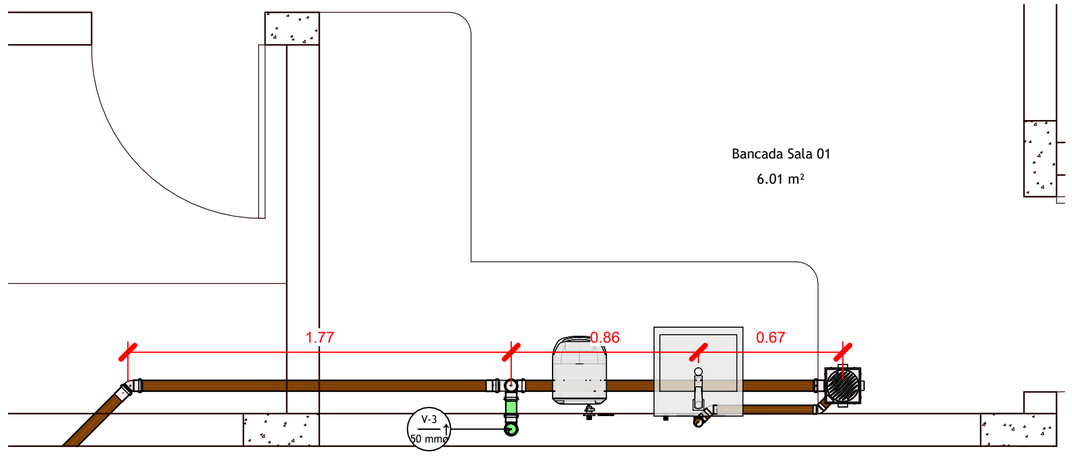

Bancada Sala 01

6.01 m²

Quadro de Revisões

Revisão	Alterações	Data
R00	Emissão Inicial	agosto/2026
R01	Correção visual	agosto/2026
R02	Correção construtiva	agosto/2026

Cliente
Município de Cocal do Sul
CNPJ: 95.778.056/0001-88

Responsável Técnico
Matheus H. Gonçalves dos Santos
CREA-GO: 1018477438

Data
agosto/2026

Endereço
R. José Dajori, nº 821 - Jardim Elizabeth, Cocal do Sul - SC, 88845-000

Assunto
Detalhamento bancada sala 01

Escala	Modelagem	Detalhamento	Folha
Como indicada	Matheus	Matheus	03/11

Código-Disciplina
MG_Cocal do Sul_ESG_

Esgoto

A2

1 **ESG - Bancada Sala 01**
Escala: 1 : 20

Esgoto - Tabela de Conexões e Acessórios 3D ESG - Bancada Sala 02

Código	Descrição do Material	Quantidade
EA-1	Caixa Sifonada 150 x 150 x 50 mm - Com Grelha Quadrada	1
EA-6	Esgoto - Prolongador com diâmetro de Ø150 mm e comprimento de 20 cm	1
EC-1	PVC Branco Roscável - Plug Roscável 1/2"	1
EC-3	PVC Esgoto Série Normal - Anel de Borracha de Vedação 50 mm	7
EC-6	PVC Esgoto Série Normal - Joelho 45° 40 mm	1
EC-8	PVC Esgoto Série Normal - Joelho 90° 40 mm	2
EC-9	PVC Esgoto Série Normal - Joelho 90° 50 mm	2
EC-15	PVC Esgoto Série Normal - Luva Simples 50 mm	2
EC-16	PVC Esgoto Série Normal - Tê 50 x 50 mm	1
EC-17	PVC Esgoto Série Normal - Terminal de Ventilação 50 mm	1

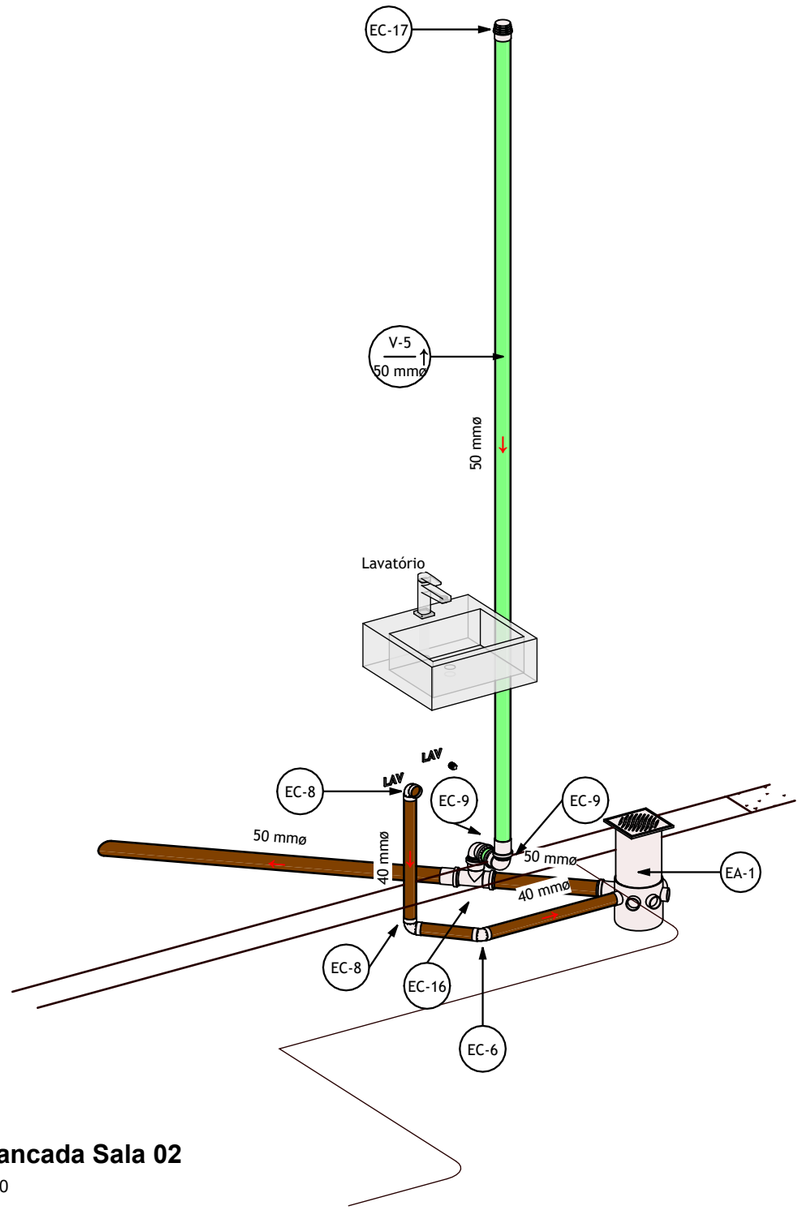

1 **ESG - Bancada Sala 02**
Escala: 1 : 20

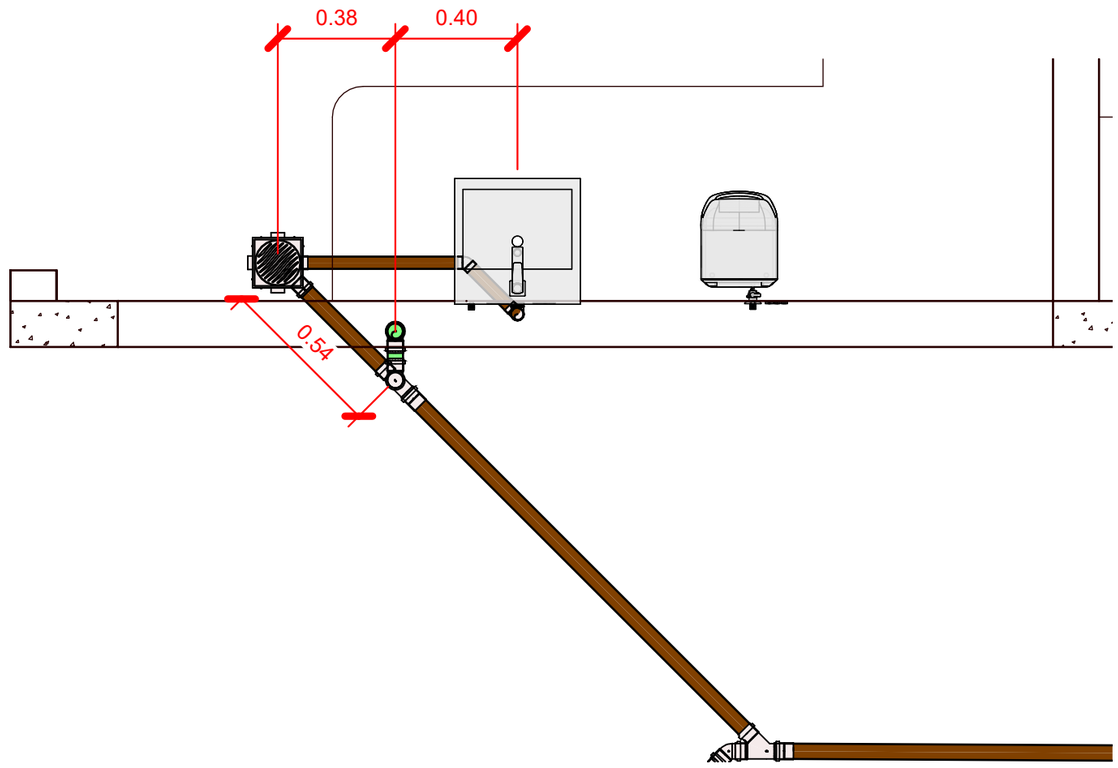

Quadro de Revisões

Revisão	Alterações	Data
R00	Emissão Inicial	agosto/2026
R01	Correção visual	agosto/2026
R02	Correção construtiva	agosto/2026

Cliente
Município de Cocal do Sul
CNPJ: 95.778.056/0001-88

Responsável Técnico
Matheus H. Gonçalves dos Santos
CREA-GO: 1018477438

Data
agosto/2026

Endereço
R. José Dajori, nº 821 - Jardim Elizabeth, Cocal do Sul - SC, 88845-000

Assunto
Detalhamento bancada sala 02

Escala	Modelagem	Detalhamento	Folha
1 : 20	Matheus	Matheus	04/11

Código-Disciplina
MG_Cocal do Sul_ESG_

Esgoto

A3

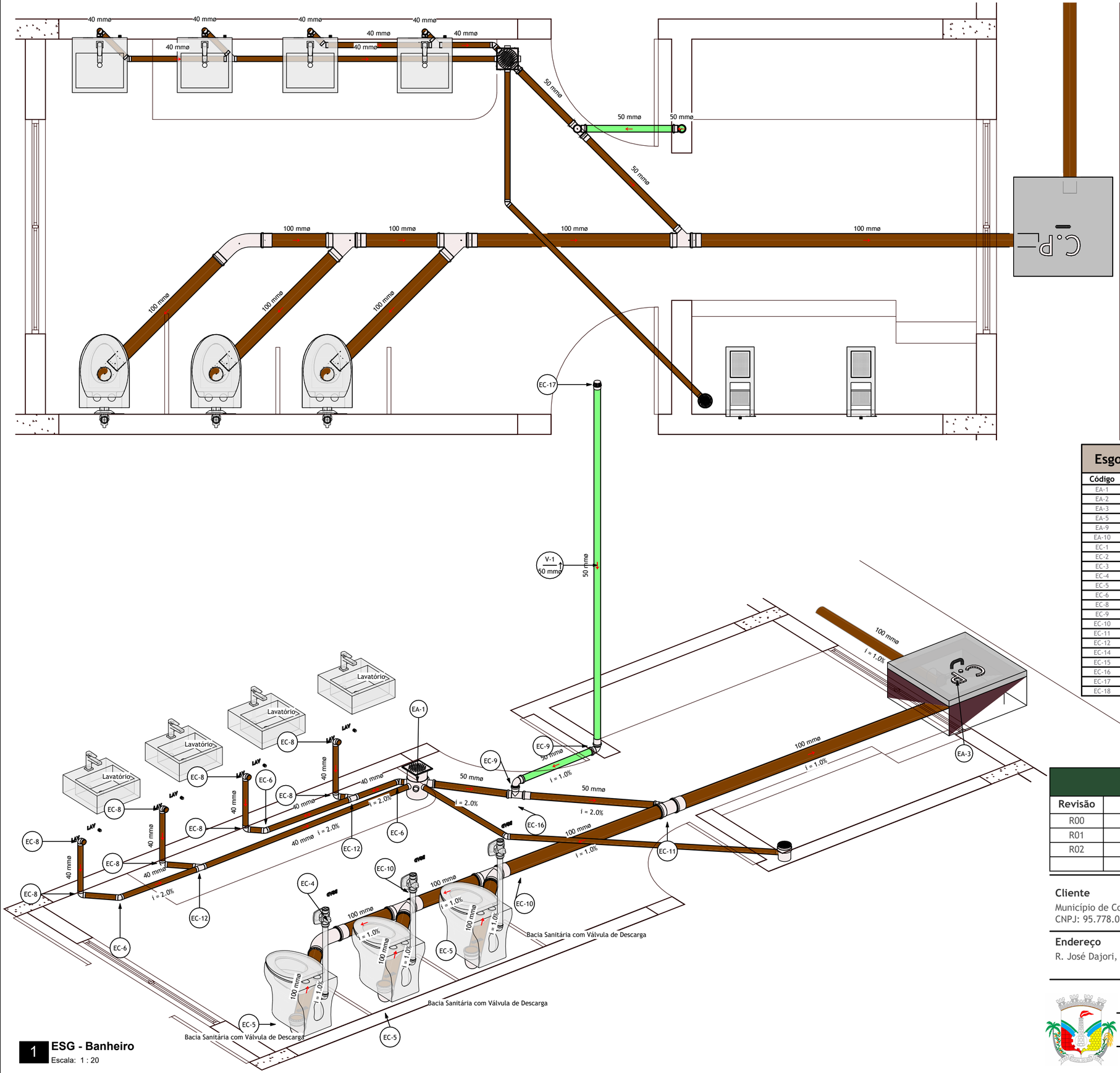

DETALHE DA MANEIRA CORRETA DE CORTAR O TUBO DE PVC

1º PASSO: DEVE SER FEITO UM CORTE RETO 90° QUADRADO CONFORME A IMAGEM, APÓS O CORTE REMOVER TODAS AS REBARBAS DE DENTRO E FORA DO TUBO.



2º PASSO: CHANFRAR A BORDA DO TUBO EM ÂNGULO DE 10° E 15° (GRAUS), SEMELHANTE A IMAGEM ABAIXO.



Esgoto - Tabela de Conexões e Acessórios 3D ESG - Banheiro

Código	Descrição do Material	Quantidade
EA-1	Caixa Sifonada 150 x 150 x 50 mm - Com Grelha Quadrada	1
EA-2	Esgoto - Anel de Vedação para Bacia Sanitária	3
EA-3	Esgoto - Caixa de Passagem com Tampa de Concreto in Loco 40 x 40	1
EA-5	Esgoto - Prolongador com diâmetro de Ø150 mm e comprimento de 10 cm	1
EA-9	Tubo de Descida Para Válvula de Descarga	3
EA-10	Válvula de Descarga de Alta Pressão - 1.1/4" (40 mm)	3
EC-1	PVC Branco Roscável - Plug Roscável 1/2"	4
EC-2	PVC Esgoto Série Normal - Anel de Borracha de Vedação 100 mm	12
EC-3	PVC Esgoto Série Normal - Anel de Borracha de Vedação 50 mm	8
EC-4	PVC Esgoto Série Normal - Curva 45° Longa 100 mm	1
EC-5	PVC Esgoto Série Normal - Curva 90° Curta 100 mm	3
EC-6	PVC Esgoto Série Normal - Joelho 45° 40 mm	3
EC-8	PVC Esgoto Série Normal - Joelho 90° 40 mm	8
EC-9	PVC Esgoto Série Normal - Joelho 90° 50 mm	2
EC-10	PVC Esgoto Série Normal - Junção Simples 100 x 100 mm	2
EC-11	PVC Esgoto Série Normal - Junção Simples 100 x 50 mm	1
EC-12	PVC Esgoto Série Normal - Junção Simples 40 x 40 mm	2
EC-14	PVC Esgoto Série Normal - Luva Simples 100 mm	5
EC-15	PVC Esgoto Série Normal - Luva Simples 50 mm	2
EC-16	PVC Esgoto Série Normal - Tê 50 x 50 mm	1
EC-17	PVC Esgoto Série Normal - Terminal de Ventilação 50 mm	1
EC-18	PVC Marrom Soldável - Adaptador Soldável Curto com Bolsa e Rosca para Registro 40 mm x 1.1/4"	3

Quadro de Revisões

Revisão	Alterações	Data
R00	Emissão Inicial	agosto/2026
R01	Correção visual	agosto/2026
R02	Correção construtiva	agosto/2026

Cliente
Município de Cocal do Sul
CNPJ: 95.778.056/0001-88

Responsável Técnico
Matheus H. Gonçalves dos Santos
CREA-GO: 1018477438

Data
agosto/2026

Endereço
R. José Dajori, nº 821 - Jardim Elizabeth, Cocal do Sul - SC, 88845-000

Assunto
Detalhamento banheiro

Escala
Como indicada

Modelagem
Matheus

Detalhamento
Matheus

Folha
05/11

Código-Disciplina
MG_Cocal do Sul_ESG_

Esgoto

1 **ESG - Banheiro**
Escala: 1 : 20

A2

Esgoto - Tabela de Conexões e Acessórios 3D ESG - Banheiro PCD

Código	Descrição do Material	Quantidade
EA-1	Caixa Sifonada 150 x 150 x 50 mm - Com Grelha Quadrada	1
EA-2	Esgoto - Anel de Vedação para Bacia Sanitária	1
EA-6	Esgoto - Prolongador com diâmetro de Ø150 mm e comprimento de 20 cm	1
EA-9	Tubo de Descida Para Válvula de Descarga	1
EA-10	Válvula de Descarga de Alta Pressão - 1.1/4" (40 mm)	1
EC-2	PVC Esgoto Série Normal - Anel de Borracha de Vedação 100 mm	7
EC-3	PVC Esgoto Série Normal - Anel de Borracha de Vedação 50 mm	8
EC-5	PVC Esgoto Série Normal - Curva 90° Curta 100 mm	1
EC-6	PVC Esgoto Série Normal - Joelho 45° 40 mm	1
EC-8	PVC Esgoto Série Normal - Joelho 90° 40 mm	2
EC-9	PVC Esgoto Série Normal - Joelho 90° 50 mm	2
EC-10	PVC Esgoto Série Normal - Junção Simples 100 x 100 mm	1
EC-11	PVC Esgoto Série Normal - Junção Simples 100 x 50 mm	1
EC-14	PVC Esgoto Série Normal - Luva Simples 100 mm	3
EC-15	PVC Esgoto Série Normal - Luva Simples 50 mm	2
EC-16	PVC Esgoto Série Normal - Tê 50 x 50 mm	1
EC-17	PVC Esgoto Série Normal - Terminal de Ventilação 50 mm	1
EC-18	PVC Marrom Soldável - Adaptador Soldável Curto com Bolsa e Rosca para Registro 40 mm x 1.1/4"	1

Bacia Sanitária com Válvula de Descarga

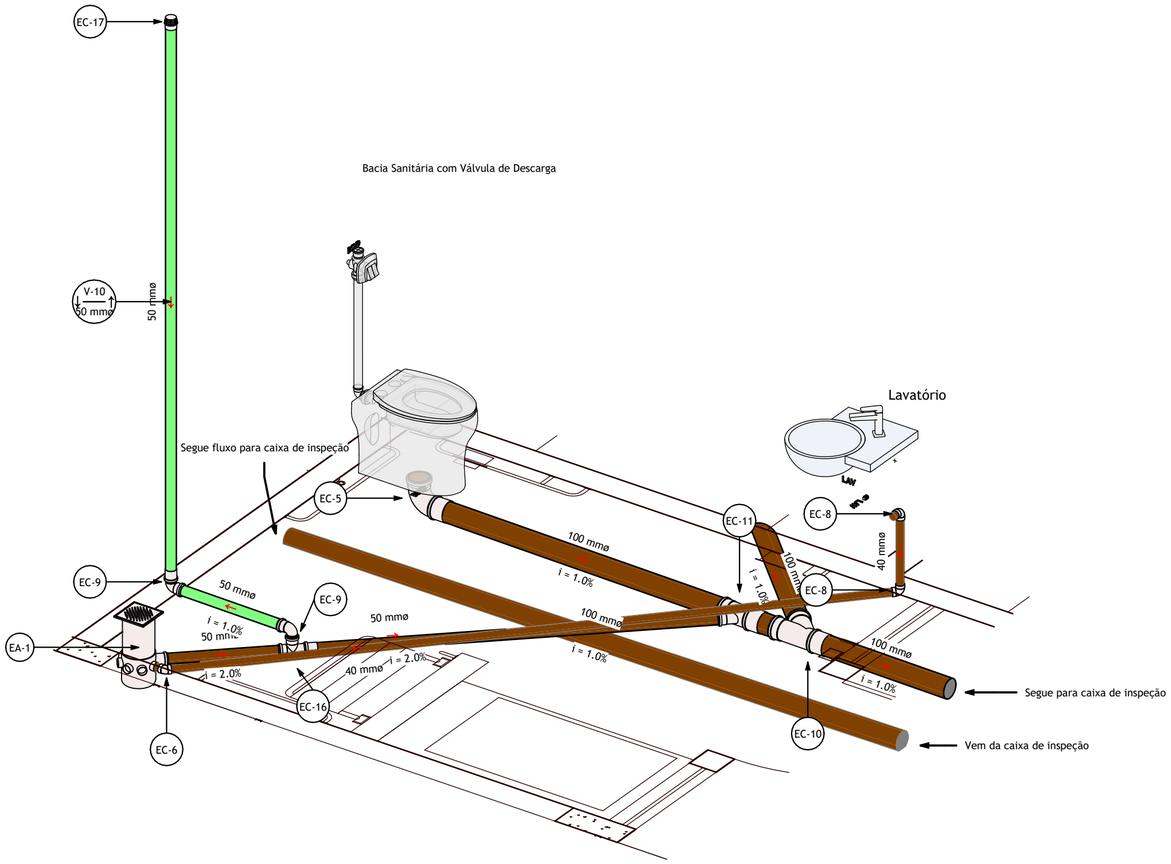

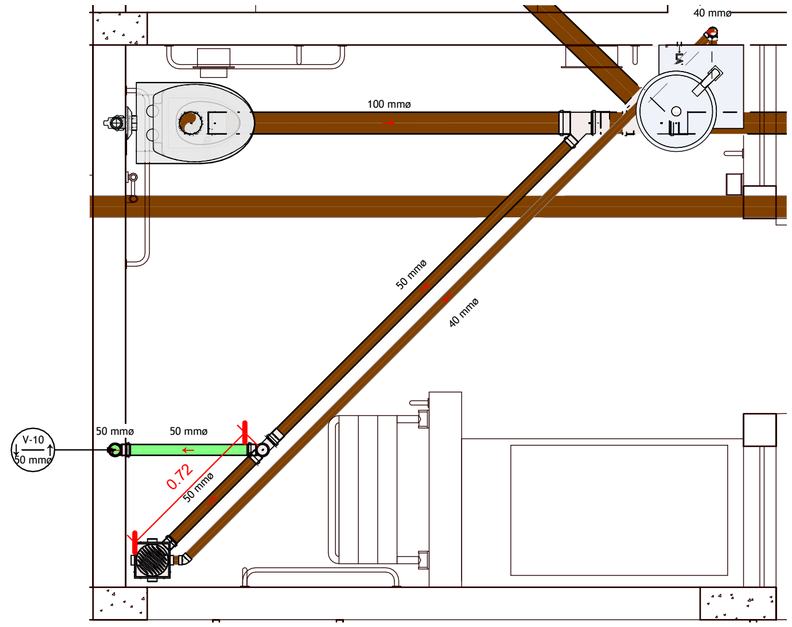

1 ESG - Banheiro PCD
Escala: 1 : 20

A2

Quadro de Revisões

Revisão	Alterações	Data
R00	Emissão Inicial	agosto/2026
R01	Correção visual	agosto/2026
R02	Correção construtiva	agosto/2026

Cliente
Município de Cocal do Sul
CNPJ: 95.778.056/0001-88

Responsável Técnico
Matheus H. Gonçalves dos Santos
CREA-GO: 1018477438

Data
agosto/2026

Endereço
R. José Dajori, nº 821 - Jardim Elizabeth, Cocal do Sul - SC, 88845-000

Assunto
Detalhamento banheiro PCD

Escala	Modelagem	Detalhamento	Folha
1 : 20	Matheus	Matheus	06/11

Código-Disciplina
MG_Cocal do Sul_ESG_

Esgoto

Esgoto - Tabela de Conexões e Acessórios 3D ESG - Externo Maternal

Código	Descrição do Material	Quantidade
EA-1	Caixa Sifonada 150 x 150 x 50 mm - Com Grelha Quadrada	1
EA-6	Esgoto - Prolongador com diâmetro de Ø150 mm e comprimento de 20 cm	1
EC-3	PVC Esgoto Série Normal - Anel de Borracha de Vedação 50 mm	11
EC-6	PVC Esgoto Série Normal - Joelho 45° 40 mm	3
EC-7	PVC Esgoto Série Normal - Joelho 45° 50 mm	2
EC-8	PVC Esgoto Série Normal - Joelho 90° 40 mm	4
EC-9	PVC Esgoto Série Normal - Joelho 90° 50 mm	2
EC-15	PVC Esgoto Série Normal - Luva Simples 50 mm	4
EC-16	PVC Esgoto Série Normal - Tê 50 x 50 mm	1
EC-17	PVC Esgoto Série Normal - Terminal de Ventilação 50 mm	1

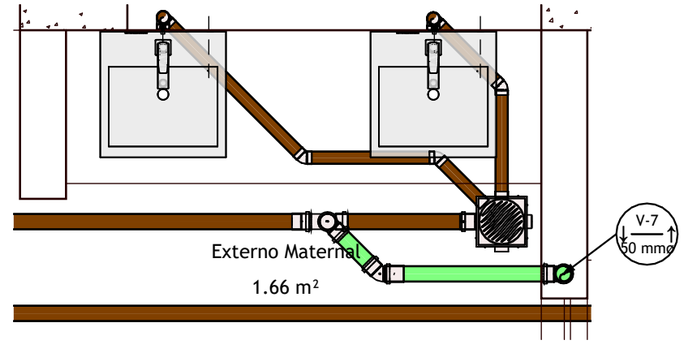

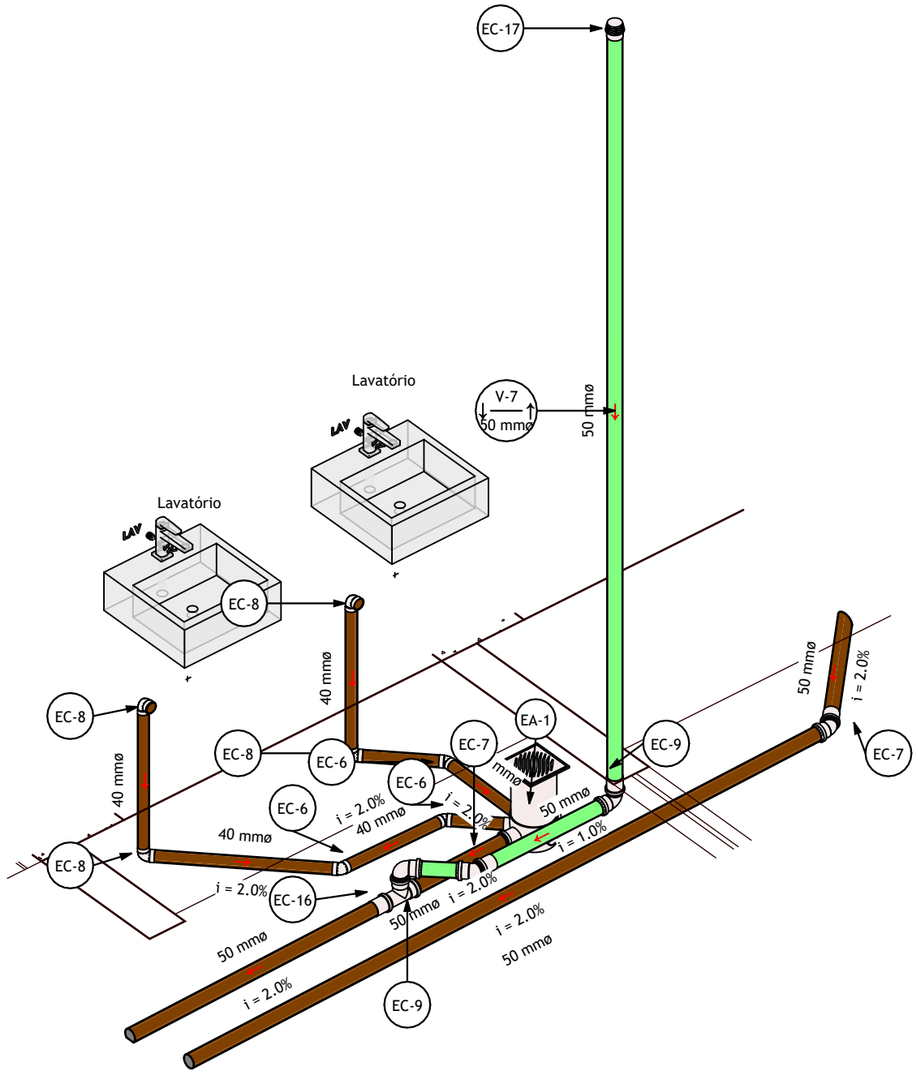

1 **ESG - Externo Maternal**
Escala: 1 : 20

Quadro de Revisões

Revisão	Alterações	Data
R00	Emissão Inicial	agosto/2026
R01	Correção visual	agosto/2026
R02	Correção construtiva	agosto/2026

Cliente
Município de Cocal do Sul
CNPJ: 95.778.056/0001-88

Responsável Técnico
Matheus H. Gonçalves dos Santos
CREA-GO: 1018477438

Data
agosto/2026

Endereço
R. José Dajori, nº 821 - Jardim Elizabeth, Cocal do Sul - SC, 88845-000

Assunto
Detalhamento externo maternal

Escala	Modelagem	Detalhamento	Folha
1 : 20	Matheus	Matheus	07/11

Código-Disciplina
MG_Cocal do Sul_ESG_

Esgoto

A3

Esgoto - Tabela de Conexões e Acessórios 3D ESG - Externo Sala 01

Código	Descrição do Material	Quantidade
EA-1	Caixa Sifonada 150 x 150 x 50 mm - Com Grelha Quadrada	1
EA-6	Esgoto - Prolongador com diâmetro de Ø150 mm e comprimento de 20 cm	1
EC-2	PVC Esgoto Série Normal - Anel de Borracha de Vedação 100 mm	2
EC-3	PVC Esgoto Série Normal - Anel de Borracha de Vedação 50 mm	12
EC-6	PVC Esgoto Série Normal - Joelho 45° 40 mm	2
EC-7	PVC Esgoto Série Normal - Joelho 45° 50 mm	2
EC-8	PVC Esgoto Série Normal - Joelho 90° 40 mm	4
EC-9	PVC Esgoto Série Normal - Joelho 90° 50 mm	2
EC-11	PVC Esgoto Série Normal - Junção Simples 100 x 50 mm	1
EC-14	PVC Esgoto Série Normal - Luva Simples 100 mm	1
EC-15	PVC Esgoto Série Normal - Luva Simples 50 mm	4
EC-16	PVC Esgoto Série Normal - Tê 50 x 50 mm	1
EC-17	PVC Esgoto Série Normal - Terminal de Ventilação 50 mm	1

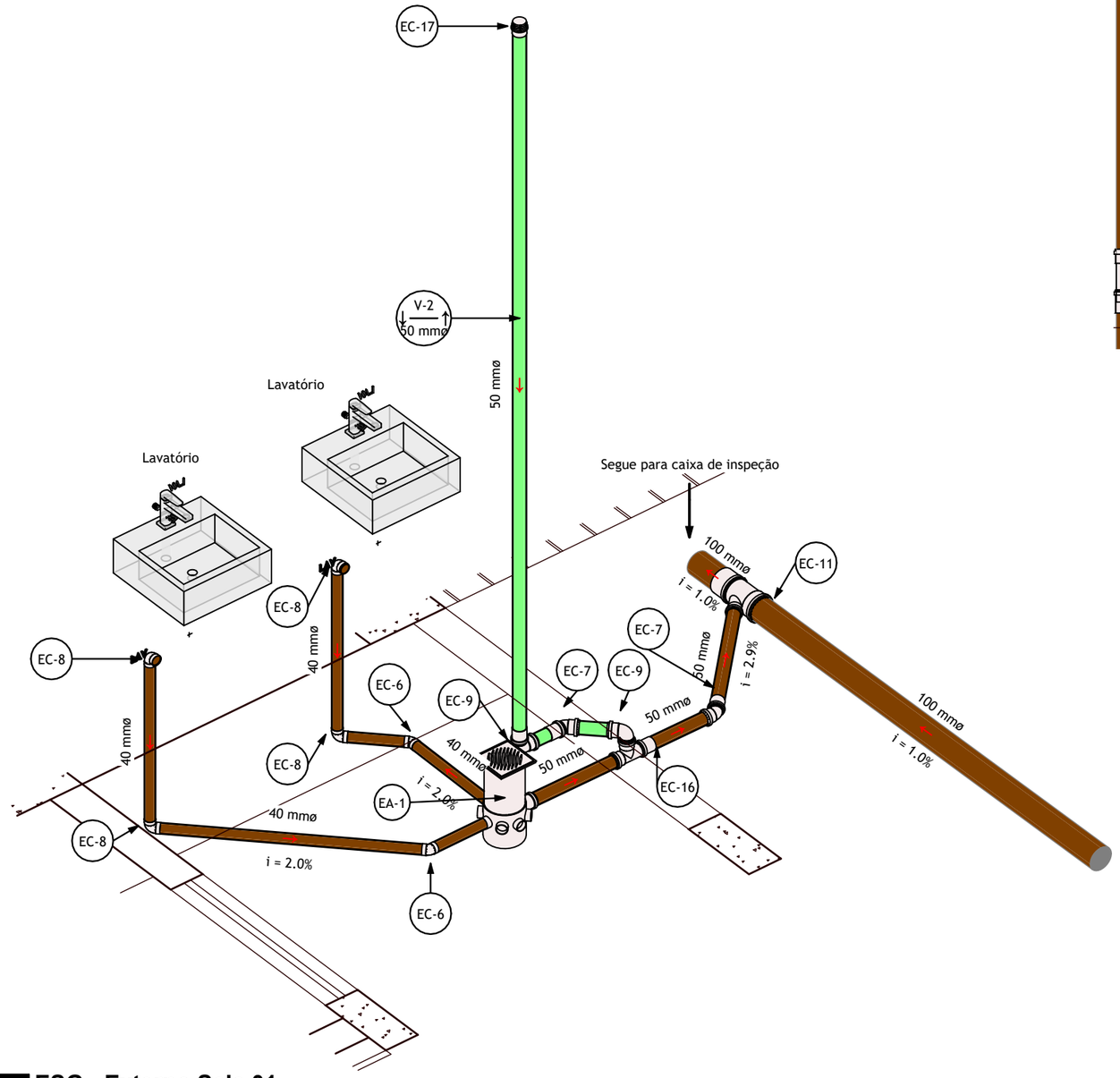

1 **ESG - Externo Sala 01**
Escala: 1 : 20

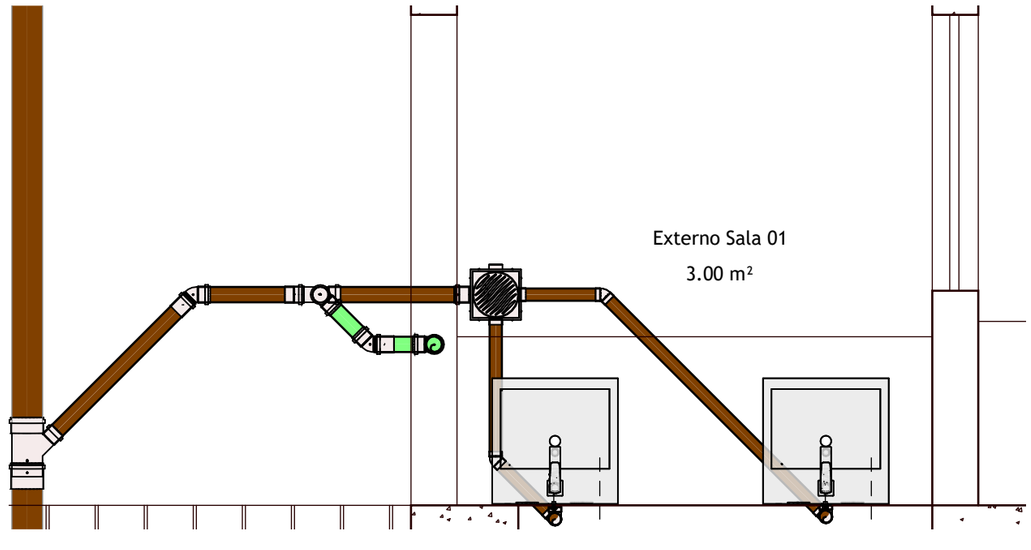

Quadro de Revisões

Revisão	Alterações	Data
R00	Emissão Inicial	agosto/2026
R01	Correção visual	agosto/2026
R02	Correção construtiva	agosto/2026

Cliente
Município de Cocal do Sul
CNPJ: 95.778.056/0001-88

Responsável Técnico
Matheus H. Gonçalves dos Santos
CREA-GO: 1018477438

Data
agosto/2026

Endereço
R. José Dajori, nº 821 - Jardim Elizabeth, Cocal do Sul - SC, 88845-000

Assunto
Detalhamento externo sala 01

Escala	Modelagem	Detalhamento	Folha
1 : 20	Matheus	Matheus	08/11

Código-Disciplina
MG_Cocal do Sul_ESG_

Esgoto

A3

Esgoto - Tabela de Conexões e Acessórios 3D ESG - Externo Sala 02

Código	Descrição do Material	Quantidade
EA-1	Caixa Sifonada 150 x 150 x 50 mm - Com Grelha Quadrada	1
EA-5	Esgoto - Prolongador com diâmetro de Ø150 mm e comprimento de 10 cm	1
EC-3	PVC Esgoto Série Normal - Anel de Borracha de Vedação 50 mm	6
EC-6	PVC Esgoto Série Normal - Joelho 45° 40 mm	2
EC-7	PVC Esgoto Série Normal - Joelho 45° 50 mm	1
EC-8	PVC Esgoto Série Normal - Joelho 90° 40 mm	4
EC-15	PVC Esgoto Série Normal - Luva Simples 50 mm	2
EC-16	PVC Esgoto Série Normal - Tê 50 x 50 mm	1
EC-17	PVC Esgoto Série Normal - Terminal de Ventilação 50 mm	1

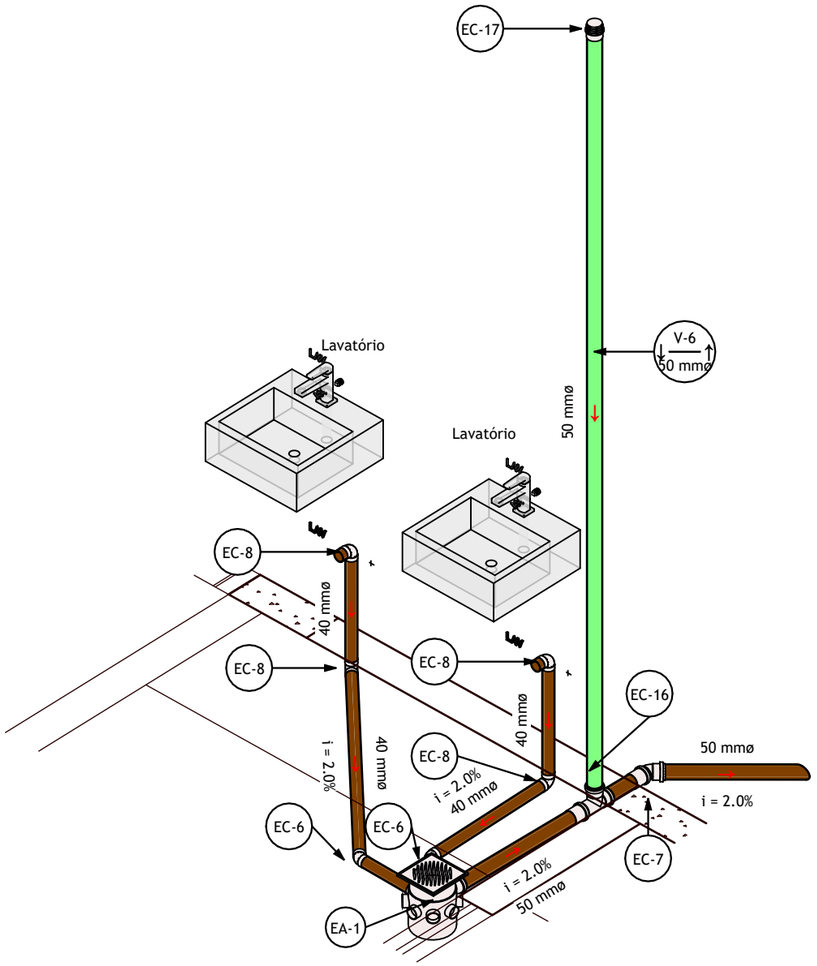

1 **ESG - Externo Sala 2**
Escala: 1 : 20

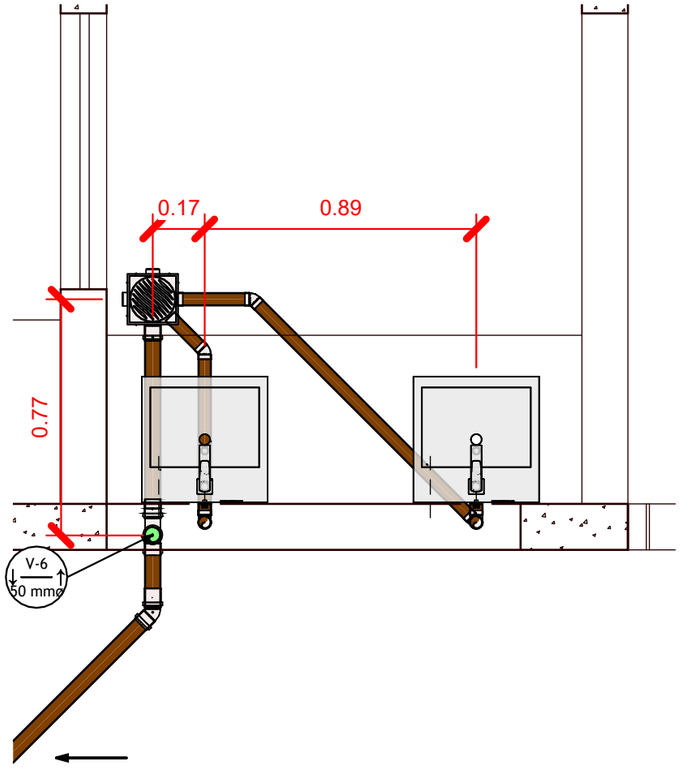

Quadro de Revisões

Revisão	Alterações	Data
R00	Emissão Inicial	agosto/2026
R01	Correção visual	agosto/2026
R02	Correção construtiva	agosto/2026

Cliente
Município de Cocal do Sul
CNPJ: 95.778.056/0001-88

Responsável Técnico
Matheus H. Gonçalves dos Santos
CREA-GO: 1018477438

Data
agosto/2026

Endereço
R. José Dajori, nº 821 - Jardim Elizabeth, Cocal do Sul - SC, 88845-000

Assunto
Detalhamento externo sala 02

Escala	Modelagem	Detalhamento	Folha
1 : 20	Matheus	Matheus	09/11

Código-Disciplina
MG_Cocal do Sul_ESG_

Esgoto

A3

Esgoto - Tabela de Conexões...

Código	Descrição do Material	Quantidade
EA-1	Caixa Sifonada 150 x 150 x 50 mm - Com Grelha Quadrada	1
EA-2	Esgoto - Anel de Vedação para Bacia Sanitária	1
EA-6	Esgoto - Prolongador com diâmetro de Ø150 mm e comprimento de 20 cm	1
EA-8	Esgoto - Sifão Flexível para Esgoto	1
EA-9	Tubo de Descida Para Válvula de Descarga	1
EA-10	Válvula de Descarga de Alta Pressão - 1.1/4" (40 mm)	1
EC-1	PVC Branco Roscável - Plug Roscável 1/2"	1
EC-2	PVC Esgoto Série Normal - Anel de Borracha de Vedação 100 mm	2
EC-3	PVC Esgoto Série Normal - Anel de Borracha de Vedação 50 mm	12
EC-5	PVC Esgoto Série Normal - Curva 90° Curta 100 mm	1
EC-6	PVC Esgoto Série Normal - Joelho 45° 40 mm	2
EC-7	PVC Esgoto Série Normal - Joelho 45° 50 mm	2
EC-8	PVC Esgoto Série Normal - Joelho 90° 40 mm	4
EC-9	PVC Esgoto Série Normal - Joelho 90° 50 mm	2
EC-11	PVC Esgoto Série Normal - Junção Simples 100 x 50 mm	1
EC-14	PVC Esgoto Série Normal - Luva Simples 100 mm	1
EC-15	PVC Esgoto Série Normal - Luva Simples 50 mm	4
EC-16	PVC Esgoto Série Normal - Tê 50 x 50 mm	1
EC-17	PVC Esgoto Série Normal - Terminal de Ventilação 50 mm	1
EC-18	PVC Marrom Soldável - Adaptador Soldável Curto com Bolsa e Rosca para Registro 40 mm x 1.1/4"	1

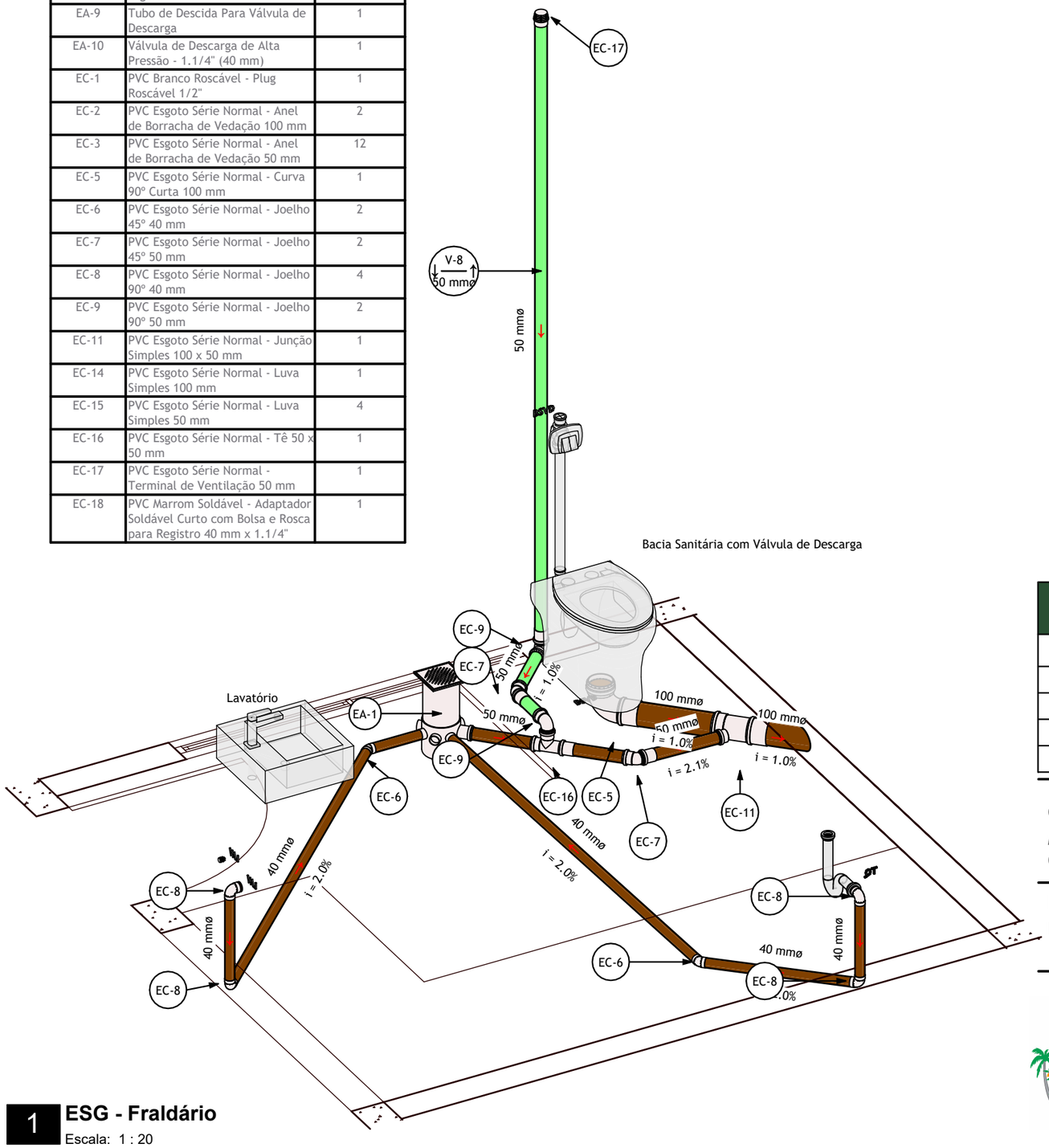

1 **ESG - Fraldário**
Escala: 1 : 20

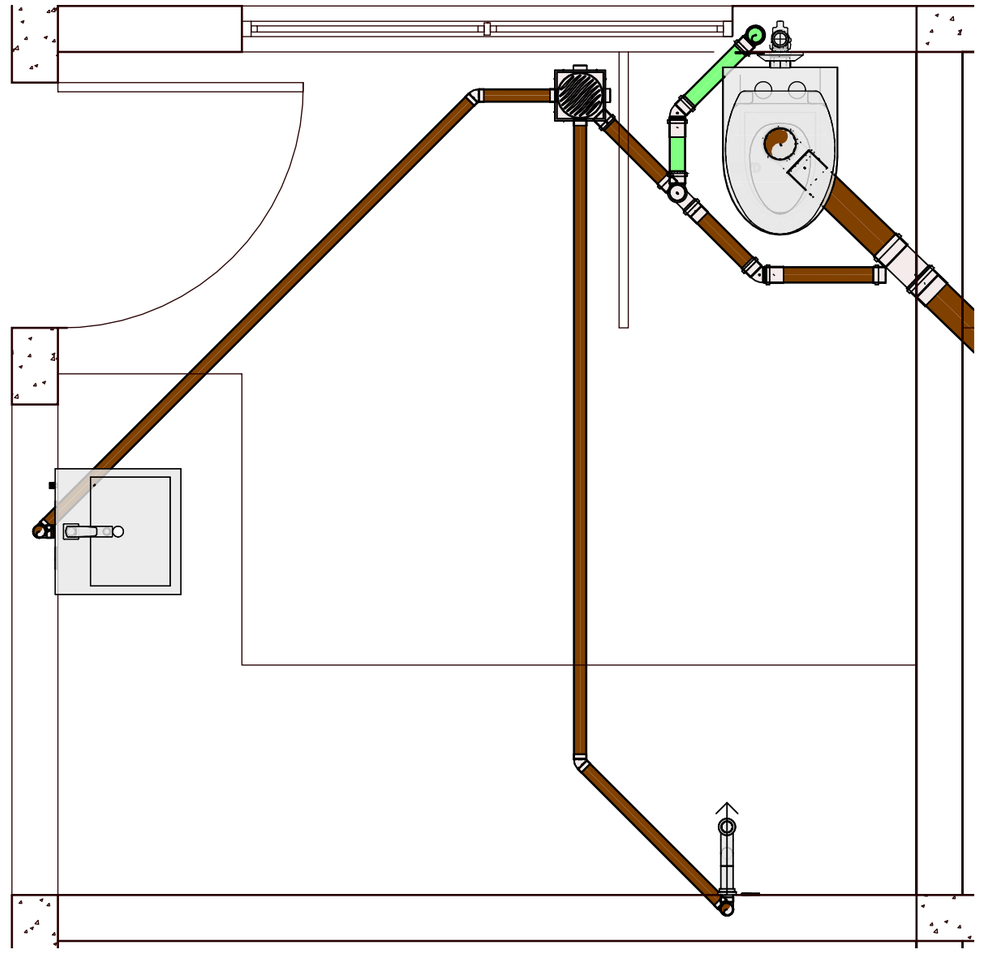

Quadro de Revisões

Revisão	Alterações	Data
R00	Emissão Inicial	agosto/2026
R01	Correção visual	agosto/2026
R02	Correção construtiva	agosto/2026

Cliente
Município de Cocal do Sul
CNPJ: 95.778.056/0001-88

Responsável Técnico
Matheus H. Gonçalves dos Santos
CREA-GO: 1018477438

Data
agosto/2026

Endereço
R. José Dajori, nº 821 - Jardim Elizabeth, Cocal do Sul - SC, 88845-000

Assunto
Detalhamento fraldário

Escala	Modelagem	Detalhamento	Folha
1 : 20	Matheus	Matheus	10/11

Código-Disciplina
MG_Cocal do Sul_ESG_

Esgoto

A3

Esgoto - Tabela de Conexões e Acessórios 3D ESG - Lactário

Código	Descrição do Material	Quantidade
EA-1	Caixa Sifonada 150 x 150 x 50 mm - Com Grelha Quadrada	1
EA-6	Esgoto - Prolongador com diâmetro de Ø150 mm e comprimento de 20 cm	1
EC-1	PVC Branco Roscável - Plug Roscável 1/2"	1
EC-2	PVC Esgoto Série Normal - Anel de Borracha de Vedação 100 mm	1
EC-3	PVC Esgoto Série Normal - Anel de Borracha de Vedação 50 mm	14
EC-7	PVC Esgoto Série Normal - Joelho 45° 50 mm	2
EC-8	PVC Esgoto Série Normal - Joelho 90° 40 mm	2
EC-9	PVC Esgoto Série Normal - Joelho 90° 50 mm	2
EC-11	PVC Esgoto Série Normal - Junção Simples 100 x 50 mm	1
EC-13	PVC Esgoto Série Normal - Junção Simples 50 x 50 mm	1
EC-14	PVC Esgoto Série Normal - Luva Simples 100 mm	1
EC-15	PVC Esgoto Série Normal - Luva Simples 50 mm	5
EC-16	PVC Esgoto Série Normal - Tê 50 x 50 mm	1
EC-17	PVC Esgoto Série Normal - Terminal de Ventilação 50 mm	1

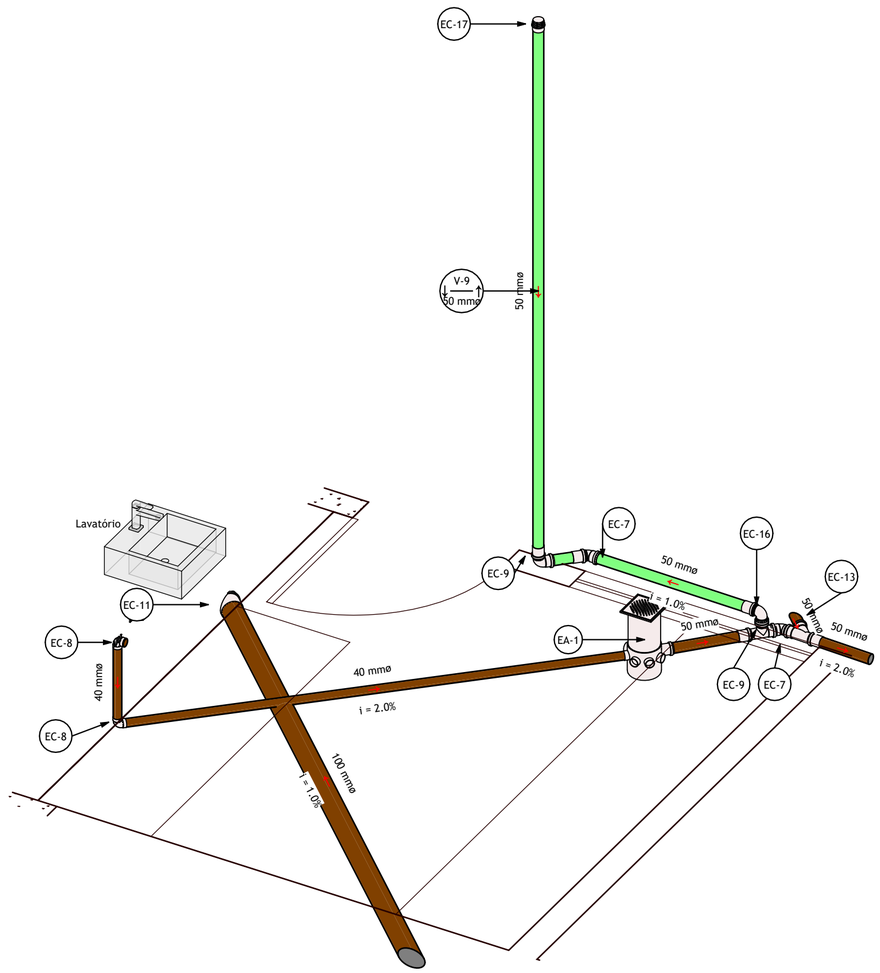

1 **ESG - Lactário**
Escala: 1 : 20

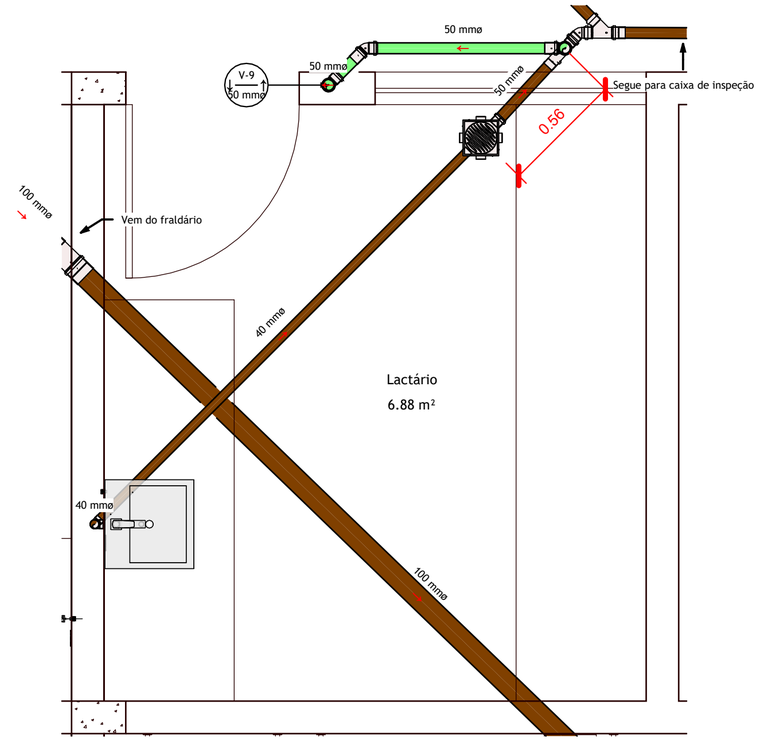

Quadro de Revisões		
Revisão	**Alterações**	**Data**
R00	Emissão Inicial	agosto/2026
R01	Correção visual	agosto/2026
R02	Correção construtiva	agosto/2026

Cliente
Município de Cocal do Sul
CNPJ: 95.778.056/0001-88

Responsável Técnico
Matheus H. Gonçalves dos Santos
CREA-GO: 1018477438

Data
agosto/2026

Endereço
R. José Dajori, nº 821 - Jardim Elizabeth, Cocal do Sul - SC, 88845-000

Assunto
Detalhamento lactário

Escala	Modelagem	Detalhamento	Folha
1 : 20	Matheus	Matheus	11/11

Código-Disciplina
MG_Cocal do Sul_ESG_

Esgoto

A2